Información Técnica
Relación de piezas y planos despieces

Rotativo RO156N (Ref. 5600400)
(*) Piezas que no se montan en la versión actual

Pos.	Ref.	Vrs.	Serie	Descripción
1	1199237			LLAVE E/C 19
2	1204003			CASQUILLO ANTIVIBRACION D19
3	1210019			RODAMIENTO 607 ZZ
4	1222023			TUERCA FIJACION PINZA Z-81
5	1222084			PINZA DE 6 Z-81
5 -	1222085			PINZA DE 1/4 Z81
6	1288012			ANILLO ELASTICO SW-15
7	1299238			LLAVE E/C 11
8	1680026			ARANDELA PLANA d.4,3x9x0,8 (DIN125-A)
9	2015043			INTERRUPTOR
10	2045292			JGO 2 CJTOS PORTAESCOB. C/ESCOBILLAS
10 -	2045703			JGO 2 CJTOS PORTAESC.C/ESCOB.120V
11	2079011			TORNILLO D.3,6x8 CL89Z CELOPLAST
12	2310003			RODAMIENTO 6002-ZZ
13	2323030			GUARDAPOLVO RODAMIENTO DE 32
14	3504030			RETENEDOR
15	4302025			BRIDA FIJACION CABLE
16	4679013			TORNILLO D.4X25 CAB C/AR ESTRELLA (TX)
17	1400051			CONEXION 2x1 CL. PLANA
17 -	5400025			CONEXION 2x1
18	5606243			CARCASA FRONTAL (V1)
19	5619317	A1	1000100	ADHESIVO MOD RO156N
* 19 -	5619598			ANULADA-ADHESIVO MODELO RO1156T
20	5622247			TUERCA FIJACION RDTO. CAB. RANURAR
21	5622248			CASQUILLO SUJECION RODAMIENTO
22	5651166			ROTOR RO156N 230V
22 -	5651172			ROTOR RO156N 120V
24	6478001			TORNILLO TRILOBULAR C.CIL. M.4X8 PH.
25	7903071			DEFLECTOR AIRE
26	8002043			MANGUITO CORTO
27	9202451			TAPA PULSADOR
28	9202453			TAPA DERECHA CARCASA MOTOR
29	9202454			TAPA IZQUIERDA CARCASA MOTOR
30	9202455			TIRANTE
31	9202456			CARCASA MOTOR
32	9202458			PULSADOR INTERRUPTOR
33	9202520			BRIDA FIJACION TIRANTE
34	9217035			JGO 2 Un. ESCOBILLA
34 -	9217041			JGO 2 Un. ESCOBILLA 120V
35	9226155			MUELLE ESCOBILLAS
36	9246310			CIRCUITO 230V/750W GR4 C/REG+CAPT
36 -	9246331			CIRCUITO 120V GR4 P.CTE C/R+CAPT
37	9255162			ESTATOR FR192 230V
37 -	9255165			ESTATOR FR192 120V
38	9268299			CONDENSADOR SUPRESOR
40	9279018			TORNILLO D.4X40 C.ALOM. (TX)
41	9279019			TORNILLO D.4X35 C.ALOM. (TX)
42	9246248	B0		CJTO CONEXION CAPTADOR (GR4)
S/P	5694304			CAJA EMBALAJE RO156N

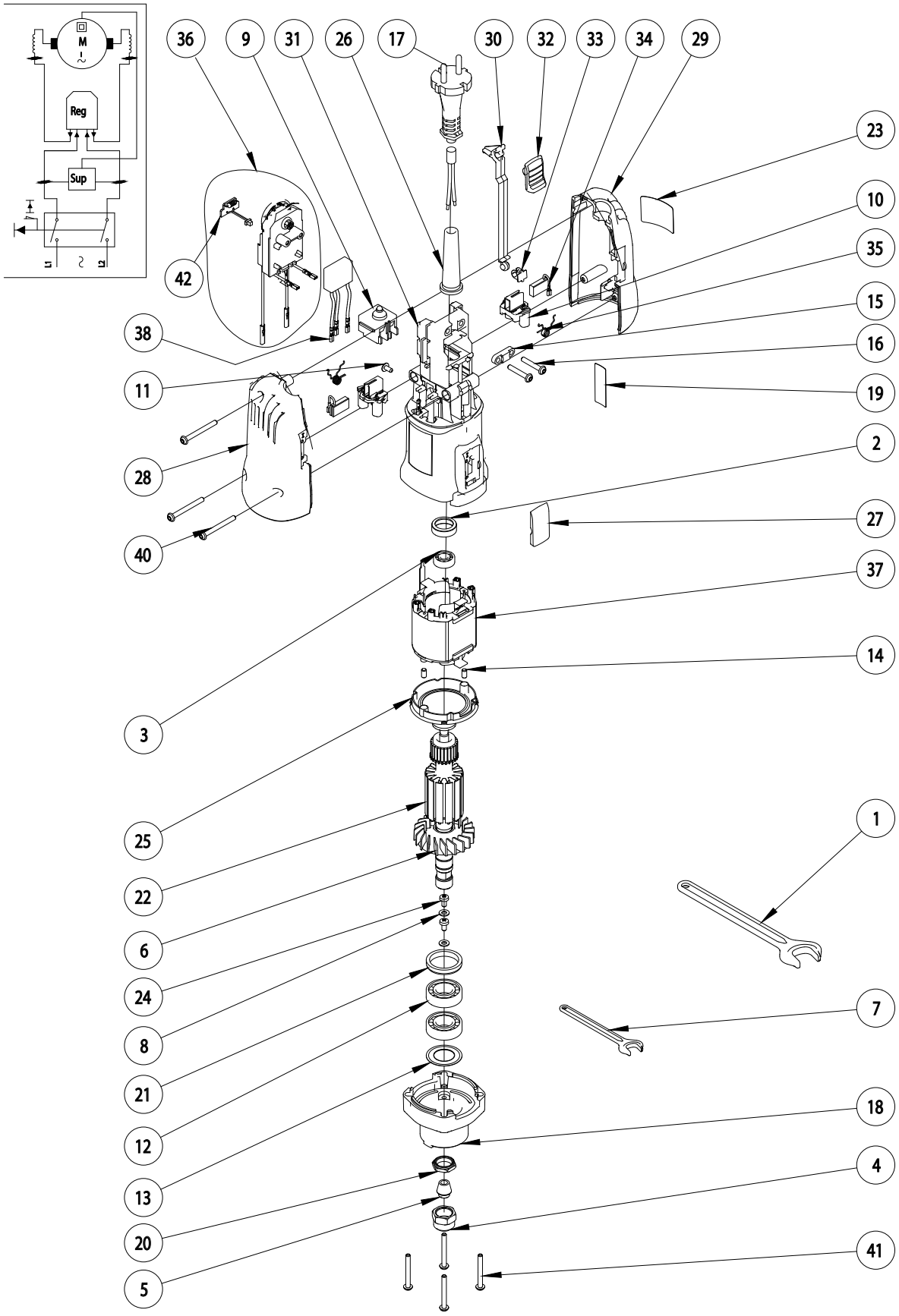
M
Reg
Sup
L1
L2
36
9
31
26
17
30
32
33
34
29
23
10
35
15
16
19
2
27
37
14
1
7
18
4
41
42
38
11
28
40
3
25
22
6
24
8
21
12
13
20
5

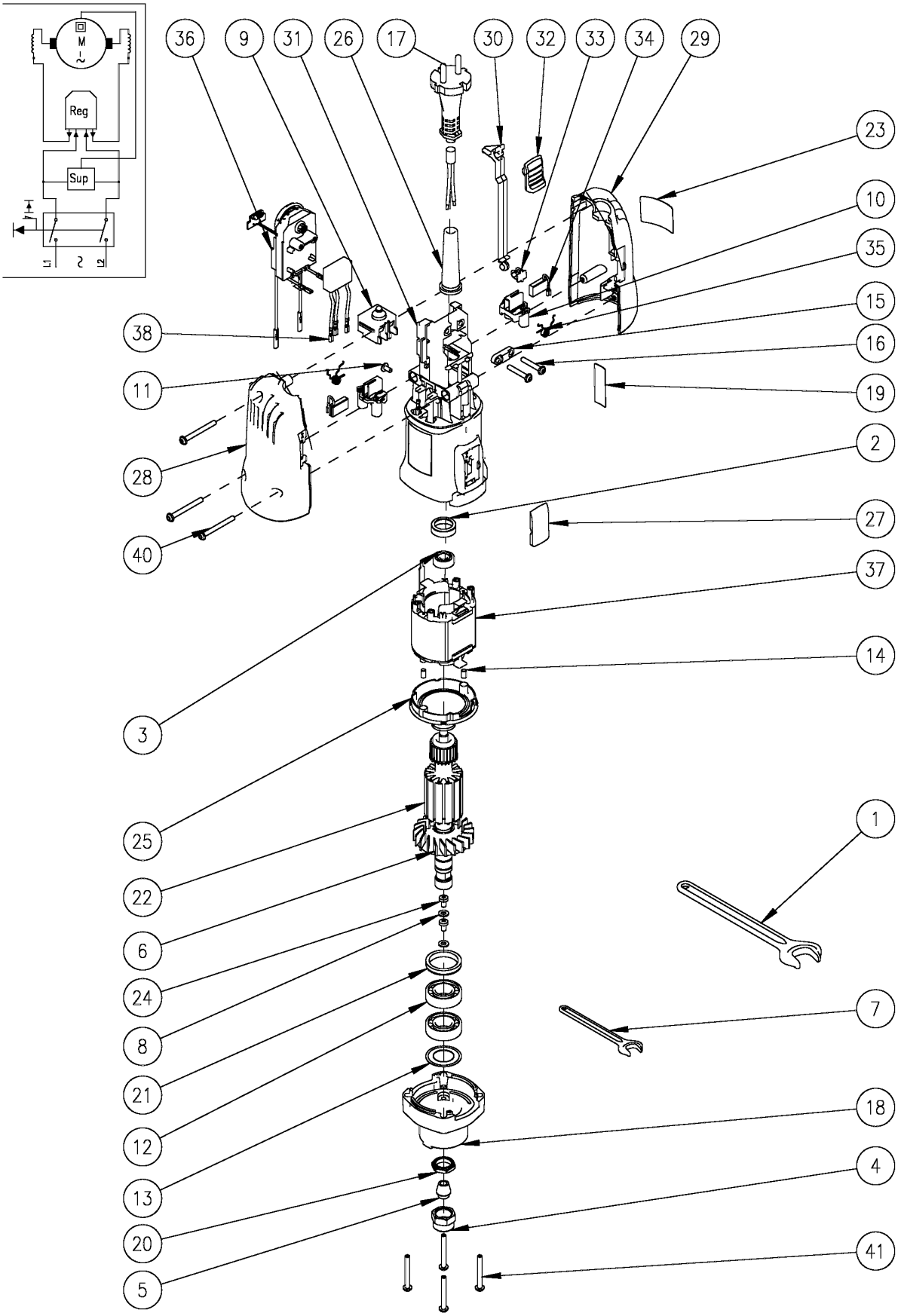
M
Reg
Sup
L1
L2
L3
36
9
31
26
17
30
32
33
34
29
23
10
35
15
16
19
38
11
28
40
2
27
37
14
3
25
22
6
24
8
21
12
13
20
5
1
7
18
4
41