Información Técnica
Relación de piezas y planos despieces

Juego extensiones para PMT111 (Ref. 1146516)
(*) Piezas que no se montan en la versión actual

Pos.	Ref.	Vrs.	Serie	Descripción
1	1106646			TOPE FINAL
2	1146518			CJTO GUIA EXTENSIVA C/POMOS

Pos.	Ref.	Vrs.	Serie	Descripción

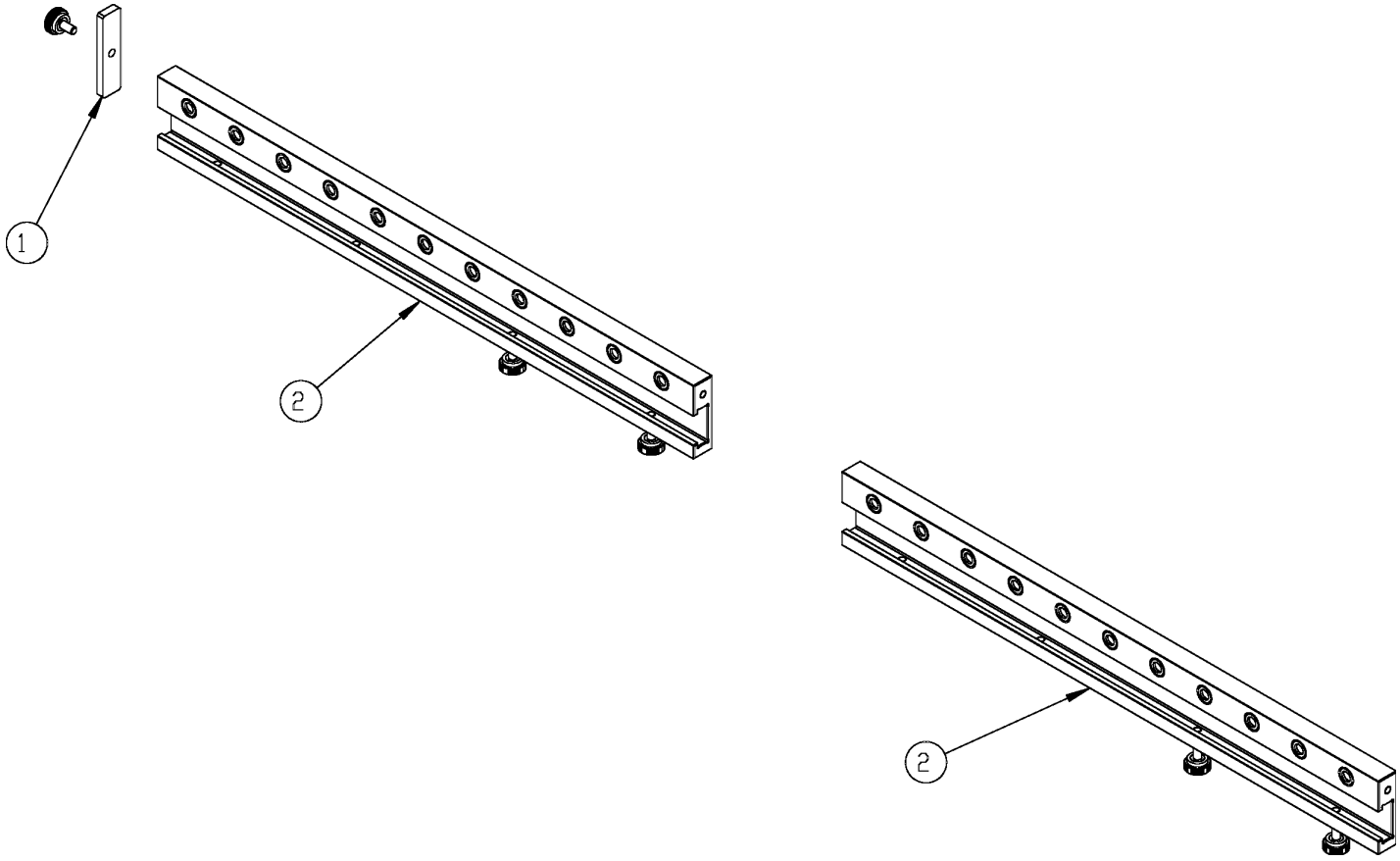
1
2
2