Information Technique
Vue eclatée et liste de pieces

Support presseur SP270R (Ref. 7000400)

(*) Pièces non montées sur la version actuelle

Rep.	Code	Vrs.	Serie	Description
1	0880002			ENSEMBLE PRESSEUR
2	0881015			TOURILLON D.8
3	0881019			RONDELLE D.8
4	0880006			ENSEMBLE ETAU
5	0881009			PROTECTEUR FRONTAL
6	0881010			PROTECTION BASE
7	0881008			ETAU INCLINABLE
8	0880004			SUPPORT ETAU INLCINABLE
9	0881014			TOURILLON D.8X56
10	0881003			ESSIEU REGLAGE
11	4380012			RONDELLE D.6,4 DIN125
12	1688030			GOUJON D.2X10
13	1771022			VIS M.6X20
14	2085002			ECROU M.6
15	0880008			POIGNEE/ECROU M10
16	5073050			VIS M.10X30 DIN 7991
17	0880007			PEDALE
18	0881007			RESSORT
19	0881020			PROTECTION 40X25
20	0881021			PROTECTION RONDE D.25
21	0881018	A0		PROTECTION FRONTALE INCLINABLE
* 21 -	0881009			PROTECTEUR FRONTAL
22	7178003	A0		VIS M.5X12 PH.
* 22 -	6478001	A0		VIS M.4X8 PH.
23	2904080	A0		HOUSSE ESSIEU REGULATION
24	0999119	A0		ECROU M10X150
* 24 -	7278010			VIS M.5X15
25	2525006	A0		POIGNEE
* 25 -	1645655			ENSEMBLE MANIVELLE
26	4383009	A0		RONDELLE D.10,5
27	2585007	A0		ECROU M.10
S/P	7094416			BOITE CARTON

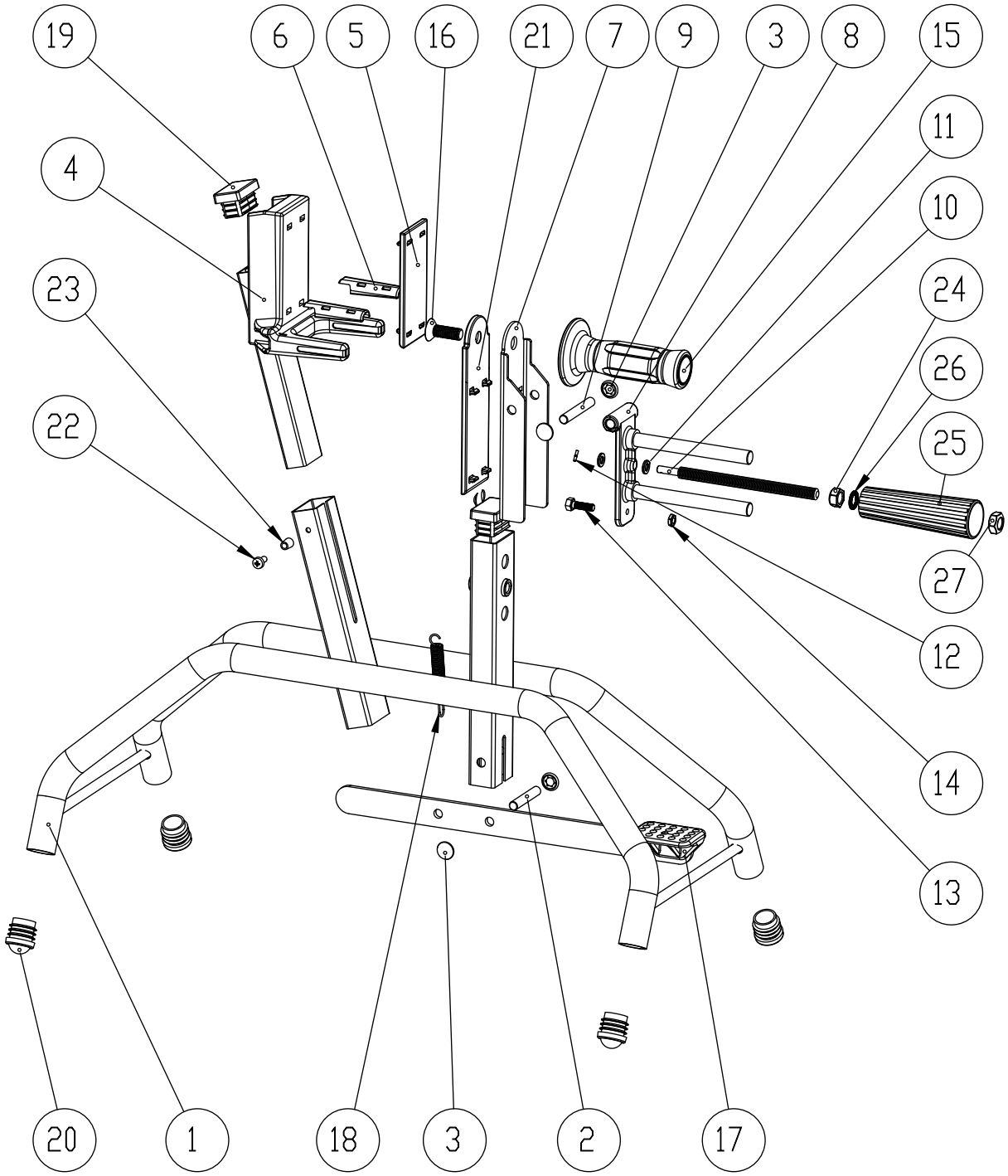
19
6
5
16
21
7
9
3
8
15
11
10
24
26
25
27
12
14
13
4
23
22
20
1
18
3
2
17