Information Technique
Vue eclatée et liste de pieces

Coupe en bout manuelle RC21E (Ref. 2100000)

(*) Pièces non montées sur la version actuelle

Rep.	Code	Vrs.	Serie	Description
1	2102179			CORPS COUPE EN BOUT
2	2126078			RESSORT
3	2122140			TIGE
4	2122141			TIGE
5	2102180	B0		PORTE COUTEAU MOBILE
* 5 -	2145244			PORTE COUTEAUX COUPE EN BOUT AVEC VIS
6	2150112			JEU COUTEAUX RC21E
7	9073005			VIS M.4X8
8	2102181			LEVIER
9	8478018	B1	103575	VIS M.4X10
* 9 -	7070023	B0		VIS 6X1/2 PH.BZ.
* 9 -	2173026			VIS M.4X12
10	2119136			ETIQUETTE
11	1685018			ECROU CARREE M.4

Information Technique
Vue eclatée et liste de pieces

Coupe en bout manuelle RC21E (Ref. 2100000)
Edition B

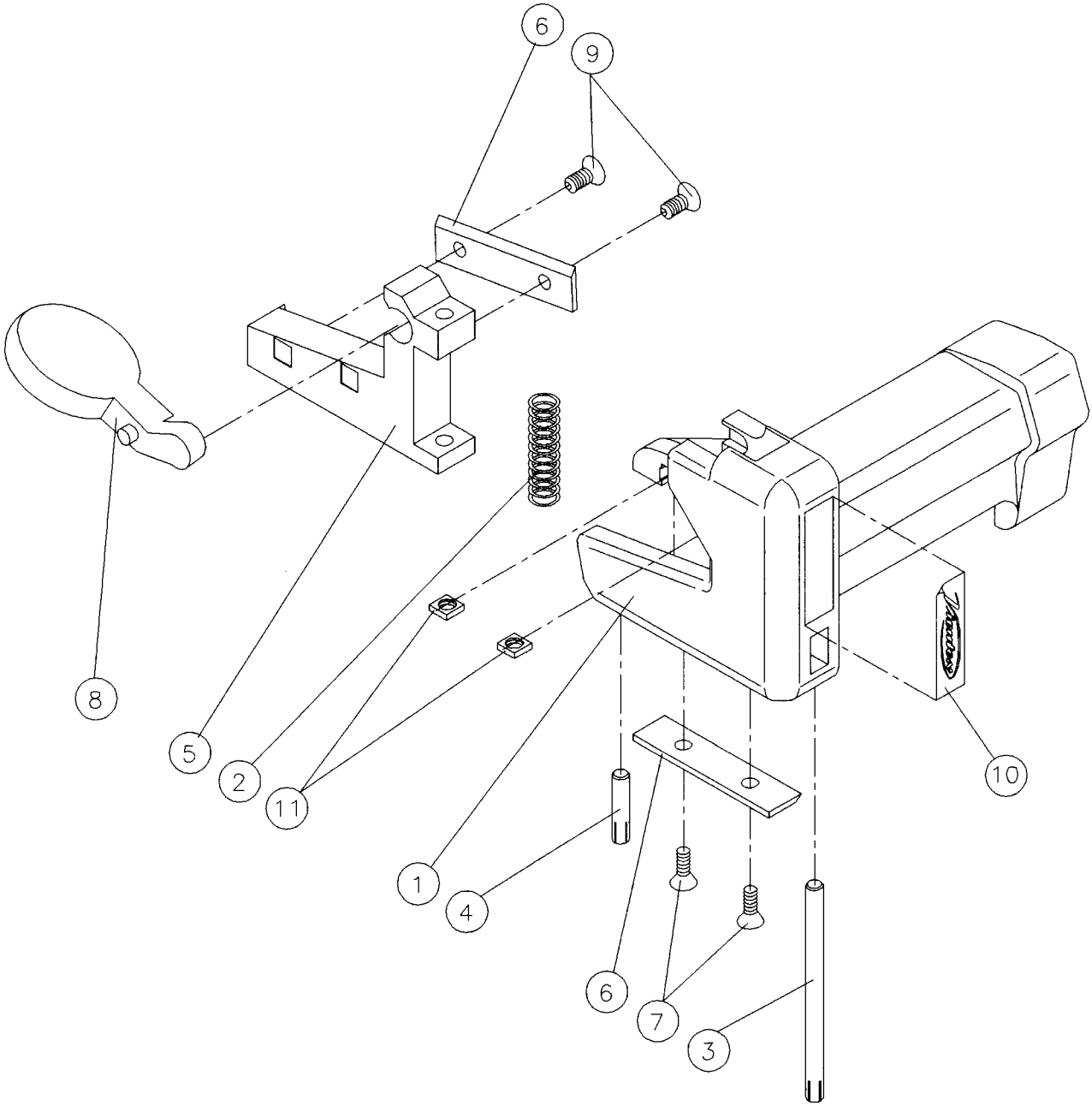

Information Technique
Vue eclatée et liste de pieces
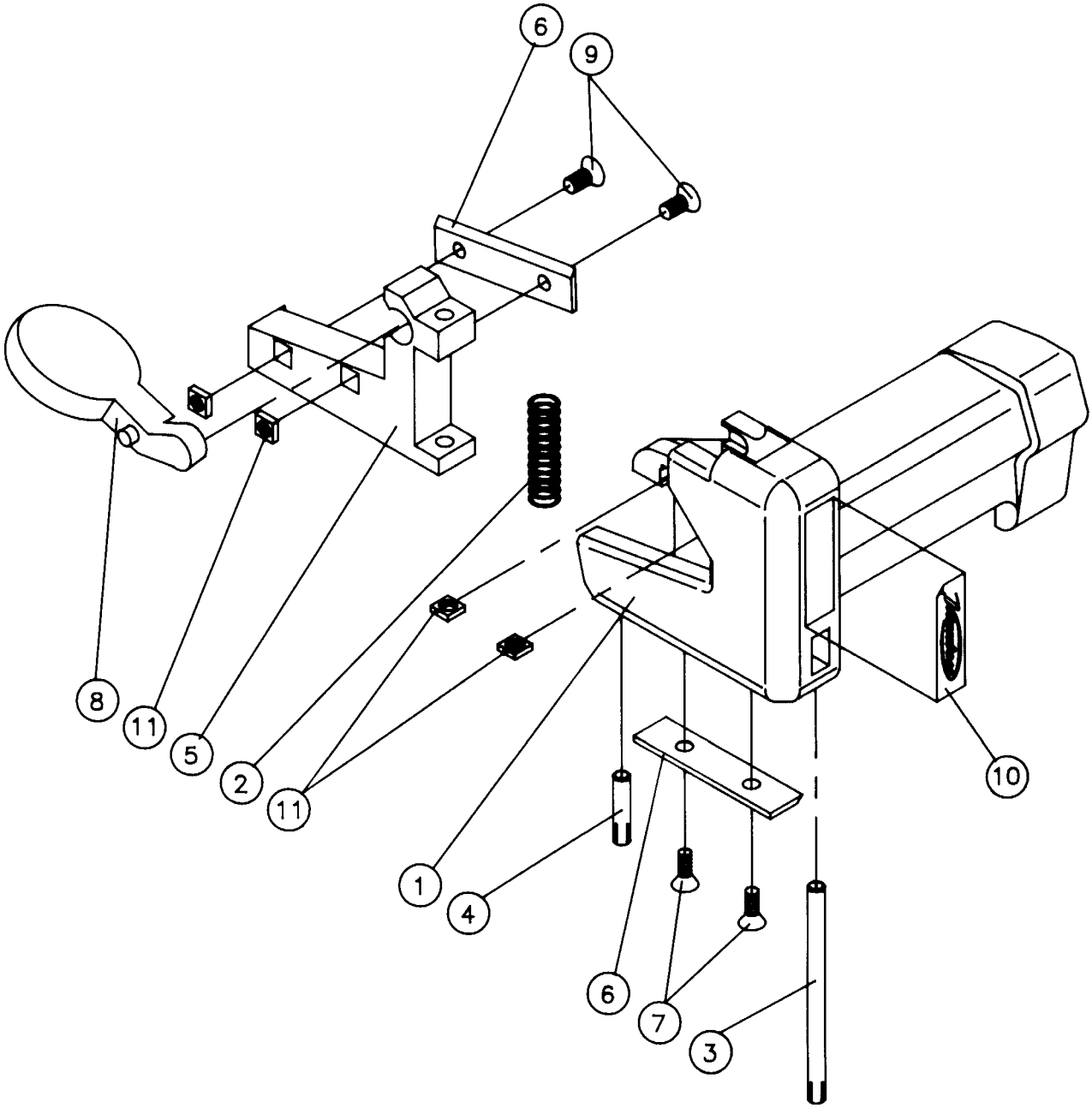
Coupe en bout manuelle RC21E (Ref. 2100000)
Edition A